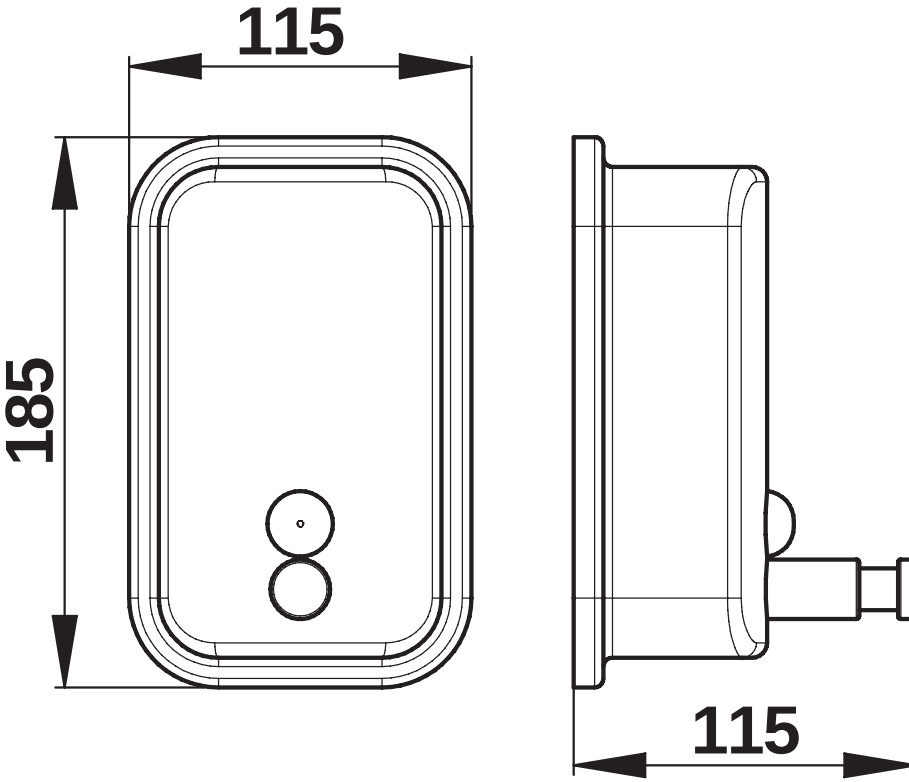
115
185
115